BMD
BAUMASCHINENDIENST
HEIDELBERG

WIR BEWEGEN WAS

2

Ein Standort mit besten Verbindungen.

Willkommen bei BMD Heidelberg

Baumaschinen und mehr.....

Der Dienst am Kunden hat uns groß gemacht. Gegründet 1967 als Reparatur- und Kundendienst sind wir heute der Spezialist für Baumaschinen, Brecher- und Recycling-Anlagen.

Technisches Know-how, hohe Lieferbereitschaft und profunde Marktkenntnis sind für uns selbstverständlich. Die Vorteile eines inhabergeführten Unternehmens zeichnen uns aus: Der persönliche Kontakt zu Ansprechpartnern, die zugleich Entscheider sind. Kurze Informationswege, die eine effektive Zusammenarbeit möglich machen. Und eine faire Beratung, die zur Sache kommt. Das verstehen wir unter perfektem Kundendienst. Die langfristigen Kundenbeziehungen, weit über den Verkauf hinaus, geben uns recht.

Dank unserer Erfahrung sind wir gefragter Ansprechpartner zahlreicher Herstellerfirmen, und damit bestens informiert über aktuelle Entwicklungen und innovative Techniken – wir können so unseren Kunden immer die leistungsstärksten Maschinen zur Verfügung stellen, die der Markt bietet: zur Vermietung, zum Kauf oder Mietkauf.

Ein Zeichen, auf das Sie bauen können

BMD

3

Kompetenz und Leistung, wo der Kunde sie braucht.

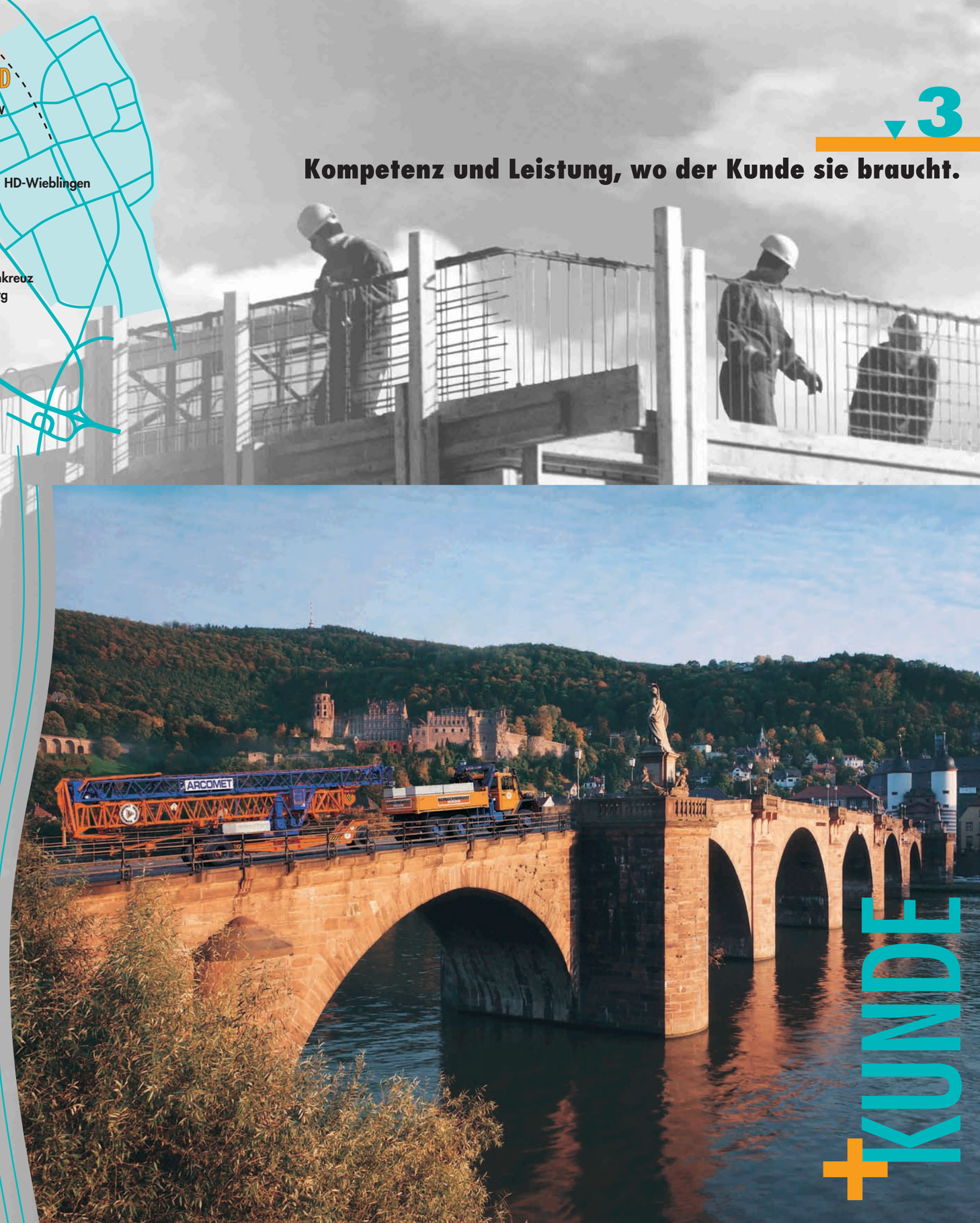

+KUNDE

4.

Tragfähigkeit, die überall Berge versetzt.

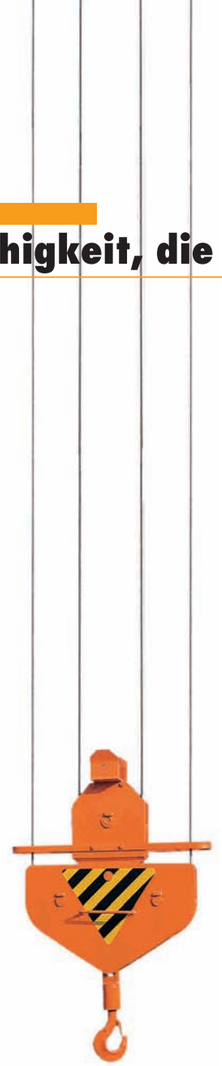

Zwischen Himmel und Erde

Höchst-Leistungen

Selbst schwerwiegende Probleme unserer Kunden lösen wir mit modernster Kranbautechnik. Mit Kranen für alle Anforderungen – für Bauprojekte im Wolkenkratzerformat oder für den Einsatz auf sehr beengten Baustellen.

Transport und Montage nehmen wir Ihnen vollständig ab. Unsere Kundendienst-Mannschaft erledigt alles professionell an Ort und Stelle – nach Ihren Vorgaben.

In unserem Programm: alle Turmdrehkrane, Schnellmontagekrane, Spezialkrane. Jeder Krantyp wahlweise zur Vermietung, zum Kauf oder Mietkauf. Krane von BMD, und Sie sind Ihrer Konkurrenz in punkto Flexibilität haushoch überlegen.

Volle Kontrolle auch vom Boden aus

BMD

5

Beweglich, präzise und zielgenau.

+KRANE

Ohne viel Aufwand vieles bewegen.

Beweglich und flexibel

Ein größeres Bauvorhaben, das kurzfristig auszuführen ist, kann Ihnen schnell die Kapazitäts-Grenzen Ihres 'Maschinenparks' aufzeigen. Wenn Sie kein teures Geld für neue Maschinen ausgeben möchten, haben wir eine wirtschaftlichere Lösung: Unser umfangreiches Mietprogramm.

Mieten statt Kaufen

Leistungsstarke Maschinen und professionelle Baugeräte, abrufbereit für den Einsatz auf Ihren Baustellen. Sie haben die Wahl und bekommen für jeden Bedarf genau das Richtige: von Kleinmaschinen bis hin zu Baggern oder Schaufelradladern.

Zuverlässige und perfekt gewartete Maschinen und Baugeräte, die einen reibungslosen Baubetrieb garantieren – und das bringen, was Sie wirklich brauchen: mehr Flexibilität bei der Planung Ihrer Bauvorhaben.

Maschinen, immer abrufbereit

BMD

Sand, Steine, Beton und mehr.

+MASCHINEN

Aus Bauschutt muß Baustoff werden.

Verschleißteile und…

Aus „alt mach' neu" – nach diesem Erfolgsprinzip arbeiten unsere mobilen Aufbereitungsanlagen. Aus nutzlosem Abfall wird wertvoller Baustoff – was Ihnen Kostenvorteile und Produktivitätszuwachs bringt, zudem Deponien entlastet und somit die Umwelt schont. Um die optimale Lösung Ihrer Ihrer Entsorgungsprobleme zu finden, beraten Sie unsere Spezialisten für die Aufbereitungstechnik.

Gemeinsam wählen sie den Brecher-Typ aus, der Ihren Anforderungen entspricht. Sollte der Markt keine geeignete Lösung bereithalten, erlaubt es unser Know-how, bestehende Maschinen Ihrem Bedarf entsprechend anzupassen.

Die dazu notwendigen Arbeitsschritte – Planung, Konstruktionszeichnungen, Fertigung und Montage sowie Einweisung Ihrer Mitarbeiter – führen wir verantwortlich durch. Am Ende steht eine Anlage, die Sie gewinnbringend für sich arbeiten lassen.

…Ersatzteile sofort verfügbar!

BMD

Kurz und klein……

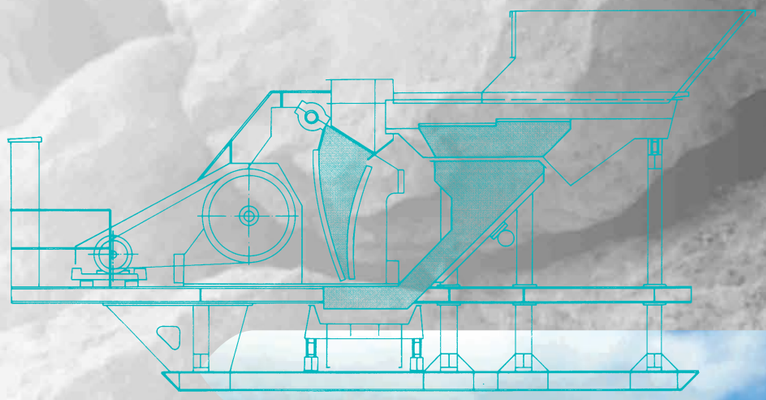

Gebrochen, gesiebt und wiederverwertbar.

+BRECHER

Kundendienst heißt bei uns Wartung:

Schnell und flexibel – unsere mobilen Werkstattwagen

Die starken Beanspruchungen, denen Baumaschinen tagtäglich ausgesetzt sind, gehen auch an robusten Maschinen nicht spurlos vorüber. Wir führen deshalb nur ausgewählte Baumaschinen, die sich in der Praxis bestens bewährt haben und beraten unsere Kunden vor dem Kauf bzw. der Vermietung einer Maschine ihrem Bedarf entsprechend. Dank regelmäßiger Wartung und genauester Kontrolle laufen BMD-Maschinen weitgehend störungsfrei und zuverlässig, selbst unter den härtesten Einsatzbedingungen.

Unser Verständnis von Kundendienst geht aber noch viel weiter: Die an Ihrer Baustelle anfallenden Aufgaben erfüllen wir vor Ort mit unseren Kundendienstfahrzeugen. Ausgestattet mit modernsten Werkzeugen, haben wir alles Notwendige, was für die Funktionsfähigkeit Ihrer Maschinen gebraucht wird. Umfangreichere Arbeiten und Umbauten erledigen wir in unserer stationären Serviceeinrichtung: In einer Wartungshalle mit modernsten technischen Anlagen und einem gut sortierten Ersatzteillager. Qualifizierte Techniker und erfahrene Spezialisten sorgen hier mit perfekter Wartung dafür, daß die hochentwickelten Maschinen ihren Dienst tun – rund um die Uhr, zu Ihrem Nutzen.

Vor Ort immer erreichbar

Ohne Wenn und Aber

Ganz ohne Wartezeit.

BMD

+SERVICE

BMD

BMD-Baumaschinendienst · Betriebsgesellschaft mbH & Co. KG
Am Taubenfeld 33 · 69 123 Heidelberg
Telefon 0 62 21 / 8 35 80 · Telefax 0 62 21 / 83 32 45